PROSPETTO

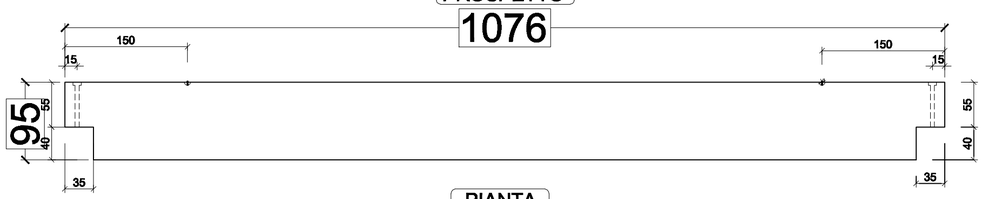

PIANTA

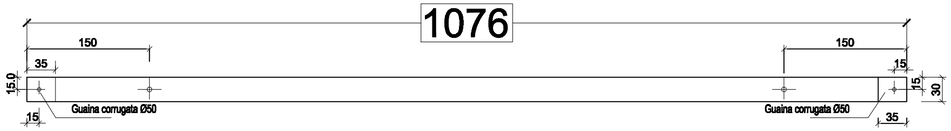

ARMATURA

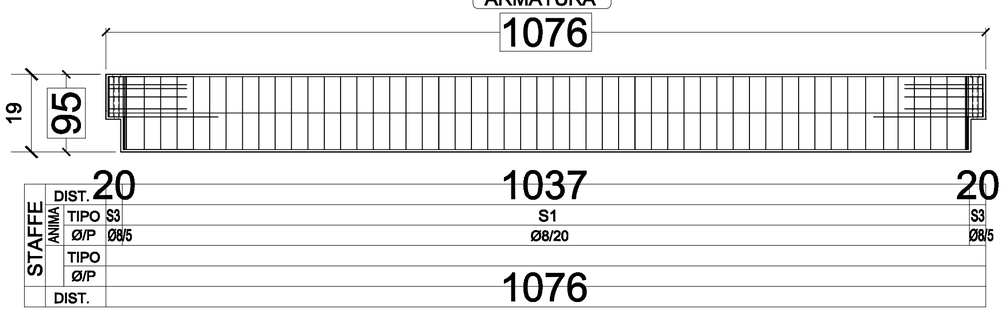

ACCIAIO

TIPO	n°	Ø	LUNG.	PESO	SAGOMA
1	4	20	1071	111	- 1071
2	4	14	1071	36	1071 -
3	-	-	-	-	-
4	2x3	8	1071	9	1071 -
5	4+4	12	220	5	100 20
6	4	20	245	18	45 200
7	-	-	-	-	
8	-	-	-	-	
9	-	-	-	-	
10	-	-	-	-	
11	-	-	-	-	
12	-	-	-	-	
TOTALE PESO Kg				179	

STAFFE

TIPO	n°	Ø	LUNG.	PESO	SAGOMA
S1	52	8	210		S1 10 70 25
S2					S2 28 35
S3	4+4	8	170		S3 10 50 25
S4	4+4	12	240		S4 10 60 25
TOTALE PESO Kg					

INSERTI

Ganci di sollevamento DEHA
1+1DC 100 portata 10 tonn.
Inserti anti infortunistica come da piano sicurezza

Peso elemento	7.457	Peso acciaio kg.	-
Vol. elemento mc.	2,983	Peso TREFOLO kg.	-

DISPOSIZIONE FERRI

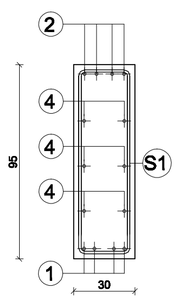

ARMATURA SELLA

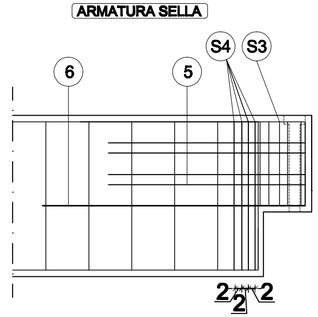

PRESCRIZIONI SUI MATERIALI		
CALCESTRUZZO ACCIAIO	CLASSE 35/45	Rckj >= 35 Mpa Rck28gg >= 45 Mpa
	B450 C - fynom=450N/mmq Ftnom=540 N/mmq	
CLASSE ESPOSIZIONE	XC3	
DIAM. MAX AGGREGATO	20 mm	
CLASSE CONSISTENZA	S4/S5	
CL. CONTENUTO CLORURI	CL 0,10	
COPRIFERRI MINIMI	25mm (barre armatura ordinaria)	
	30mm (trefoli di precompressione)	

REGIONE SICILIANA

UFFICIO REGIONALE DI PROTEZIONE CIVILE

VISTO
IL RESPONSABILE DEL PROCEDIMENTO

VISTO

VISTO

VISTO

ORDINE DEGLI ARCHITETTI PIANIFICATORI PAESAGGISTI E CONSERVATORI PROVINCIA DI RAGUSA
RAFFAELE VITIELLO
ARCHITETTO
Dott. Arch. RAFFAELE VITIELLO n° 9

PROGETTO PER LA NUOVA SEDE DI DISTACCAMENTO VV.F. DI AUGUSTA (SR) 1° STRALCIO

ELABORATO N°
C.3.34
RNU 2

OGGETTO:
ELABORATI STRUTTURALI
AUTORIMESSA - PARTICOLARE COSTRUTTIVO TRAVI TR DI TESTATA

PROGETTO:
ESECUTIVO

PROGETTISTI:
ING. ANNA PARRINO
ARCH. RAFFAELE VITIELLO

COORD. SICUREZZA
ING. MAURIZIO SCHILLACI
STUDIO GEOLOGICO
GEOL. CINZIA GURRERI

CODICE	SCALA	LEGGE DI FINANZIAMENTO LEGGE 31/12/1991 n°433 (ART.1,C.2 LETT.H)	DATA	
				LUGLIO 2013